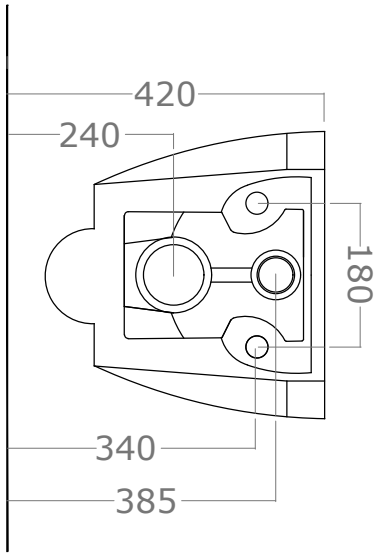

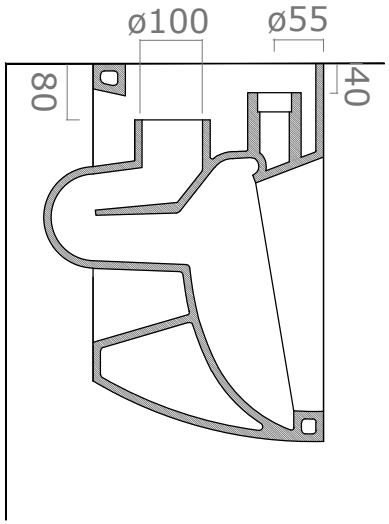

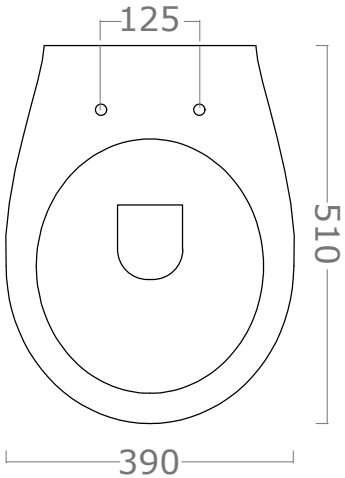

ALFA CERAMICA

Vaso sospeso Xone
Art. 0660